ミニショベル　標準機　500kgクラス

狭い現場での掘削作業に。

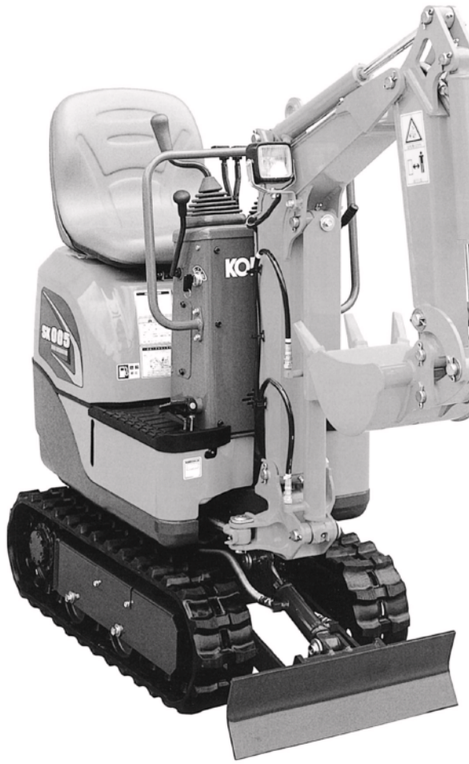

SK005-5

■寸法・作業範囲図

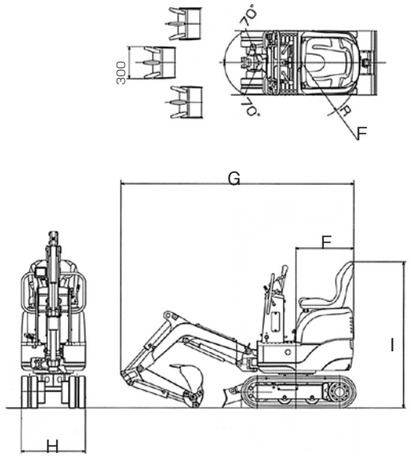

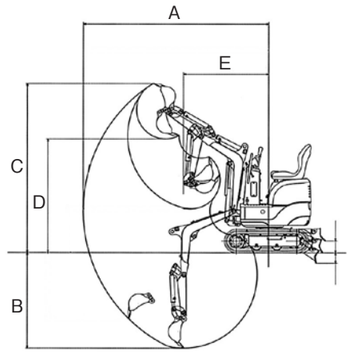

メーカー			コベルコ	コベルコ
型　式			SK005可変脚	SK005-5
標準バケット容量　新JIS		㎥	0.011	0.011
バケット幅(サイドカッター含む)		mm	320	300
掘削性能	A 最大掘削半径	mm	2,495	2,300
	B 最大掘削深さ	mm	1,350	1,200
	C 最大掘削高さ	mm	2,355	2,100
	D 最大ダンプ高さ	mm	1,690	1,410
	E 最小フロント旋回半径(スイング時)	mm	956(690)	1,060(910)
	F 後端旋回半径	mm	710	530
	ブームスイング角度左/右	度	90/90	70/70
	最大掘削力	kN	5.5	6.8
燃料タンク容量		ℓ	3.5	6
低騒音型指定			低騒音	超低騒音
機体寸法	G 全長	mm	2,410	2,150
	H 全幅(最小/最大)	mm	600/780	580
	I 全高	mm	1,210	1,345
	排土板寸法 幅×高さ	mm	(600/780)×165	580×170
機械質量		kg	500	550

油圧ショベル　標準機　20tクラス

■寸法・作業範囲図

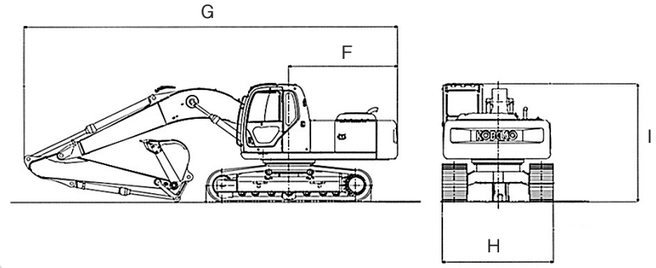

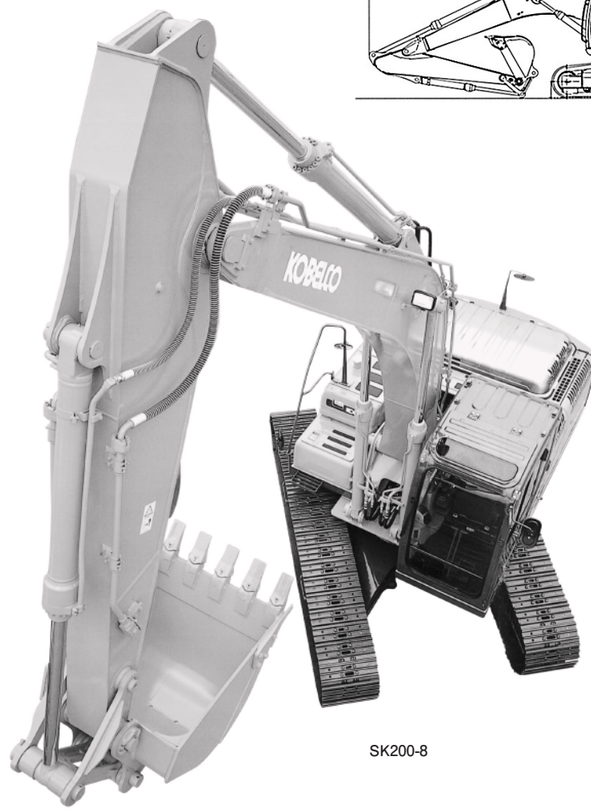

SK200-8

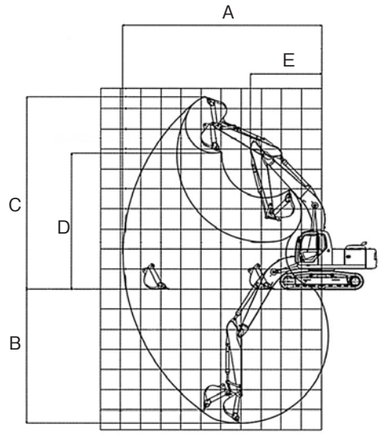

メーカー			コベルコ	コベルコ
型　式			SK200-6	SK200-8
標準バケット容量　新JIS(旧JIS)		㎥	0.8(0.7)	0.8(0.7)
バケット幅(サイドカッター含む)		mm	1,160	1,160
掘削性能	A 最大掘削半径	mm	9,900	9,900
	B 最大掘削深さ	mm	6,700	6,700
	C 最大掘削高さ	mm	9,600	9,720
	D 最大ダンプ高さ	mm	6,790	6,910
	E 最小フロント旋回半径	mm	3,560	3,540
	F 後端旋回半径	mm	2,750	2,750
	最大掘削力	kN	143	143
燃料タンク容量		ℓ	340	370
低騒音型指定			超低騒音	超低騒音
排出ガス対策			2次規制	オフロード法
機体寸法	G 全長	mm	9,410	9,450
	H 全幅	mm	2,800	2,800
	I 全高	mm	2,930	3,030
機械質量		kg	19,400	19,700

後方小旋回ミニショベル　0.8t・1tクラス

U-008

J09-A

狭い場所でも後ろを気にせず作業できます。

■寸法・作業範囲図

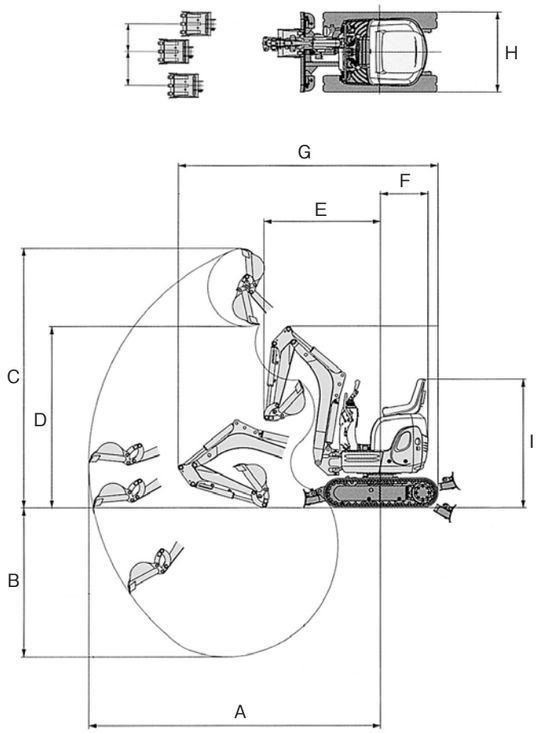

メーカー			クボタ	ヤンマー	クボタ
型　式			U-008可変脚	J09-A	U-10-3可変脚
標準バケット容量　新JIS		㎥	0.018	0.022	0.022
バケット幅(サイドカッター含む)		mm	318	350	368
掘削性能	A 最大掘削半径	mm	3,120	2,810	3,380
	B 最大掘削深さ	mm	1,600	1,650	1,800
	C 最大掘削高さ	mm	2,775	2,800	3,055
	D 最大ダンプ高さ	mm	1,945	2,050	2,215
	E 最小フロント旋回半径(スイング時)	mm	1,250(1,065)	850	1,250(1,075)
	F 後端旋回半径	mm	500	500	500
	ブームスイング角度左/右	度	55/55	ブームオフセット幅　485/165	55/55
	最大掘削力	kN	9.8	10.8	10.4
燃料タンク容量		ℓ	12	12	12
低騒音型指定			超低騒音	超低騒音	超低騒音
機体寸法	G 全長	mm	2,780	2,560	2,985
	H 全幅(最小/最大)	mm	700/860	680/840	750/990
	I 全高	mm	1,380	1,400	1,380
	排土板寸法 幅×高さ	mm	(700/860)×200	(680/840)×180	(750/990)×200
機械質量		kg	890	980	980

後方小旋回ミニショベル　1.3～1.7tクラス

SK13SR

U-17

■寸法・作業範囲図

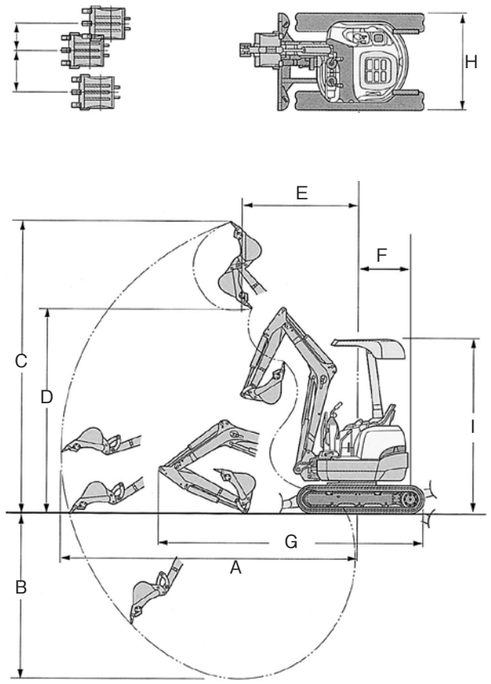

メーカー			コベルコ	クボタ	クボタ
型　式			SK13SR可変脚	U-15-3可変脚	U-17可変脚
標準バケット容量　新JIS		㎥	0.044	0.04	0.04
バケット幅(サイドカッター含む)		mm	400	450	450
掘削性能	A 最大掘削半径	mm	3,590	3,720	3,900
	B 最大掘削深さ	mm	1,910	2,100	2,310
	C 最大掘削高さ	mm	3,470	3,740	3,540
	D 最大ダンプ高さ	mm	2,410	2,600	2,440
	E 最小フロント旋回半径(スイング時)	mm	1,420(1,080)	1,450(1,320)	1,440(1,210)
	F 後端旋回半径	mm	600	600	620
	ブームスイング角度左/右	度	80/50	65/58	65/58
	最大掘削力	kN	12.7	12.5	15.2
燃料タンク容量		ℓ	15	17.7	19
低騒音型指定			超低騒音	超低騒音	超低騒音
排出ガス対策			2次規制	2次規制	3次規制
機体寸法	G 全長	mm	3,300	3,300	3,545
	H 全幅(最小/最大)	mm	890/1200	990/1,200	990/1,240
	I 全高	mm	2,270	2,230	2,250
	排土板寸法 幅×高さ	mm	(890/1,200)×250	(990/1,200)×260	(990/1,240)×265
機械質量		kg	1,350	1,450	1,620

電気電力機械
空気機械 油圧機械
基礎機械
土木 建設機械
運搬機械
車輌
舗装機械
高所 作業車
揚水 洗浄機械
コンクリート機械
電動工具
荷揚げ 荷締め機械
環境保全機器
居住設備
事務所 用品
季節商品
工事用 安全機材
その他

後方小旋回ミニショベル　2tクラス

U-20-3S

ViO20-3

■寸法・作業範囲図

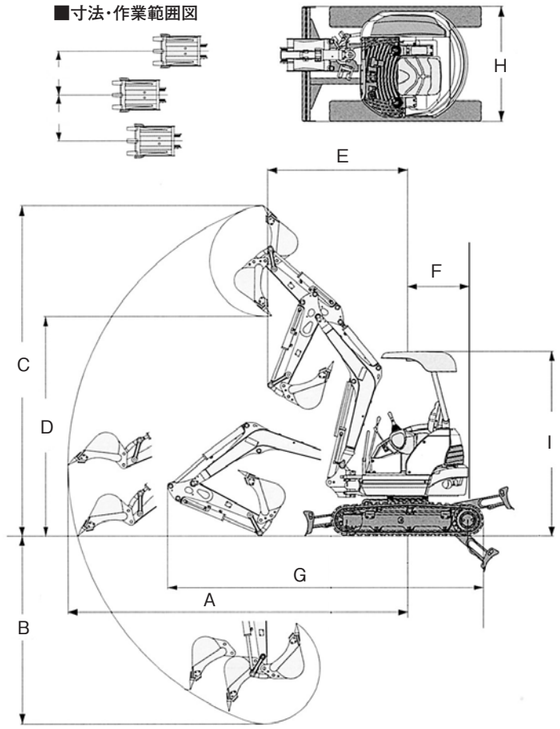

手を汚さずに着脱できる、油圧式クイックヒッチ。

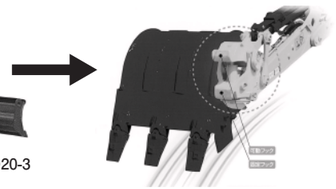

標準アーム
（クイックヒッチなし）

メーカー			クボタ	クボタ	コベルコ	ヤンマー
型　式			U-20-3	U-20-3可変脚	SK20SR-3	ViO20-3
標準バケット容量　新JIS		㎥	0.066	0.066	0.066	0.066
バケット幅（サイドカッター含む）		mm	450	450	450	490
掘削性能	A　最大掘削半径	mm	4,140	4,140	4,190	4,270
	B　最大掘削深さ	mm	2,320	2,320	2,300	2,440
	C　最大掘削高さ	mm	4,070	4,070	3,960	4,210
	D　最大ダンプ高さ	mm	2,700	2,700	2,720	2,650
	E　最小フロント旋回半径（スイング時）	mm	1,690（1,330）	1,690（1,330）	1,800（1,560）	1,800（1,505）
	F　後端旋回半径	mm	710	710	700	690
	ブームスイング角度左/右	度	75/55	75/55	60/55	47/75
	最大掘削力	kN	18.4	18.4	19.3	17.7
燃料タンク容量		ℓ	28	28	28	28.5
低騒音型指定			超低騒音	超低騒音	超低騒音	超低騒音
排出ガス対策			3次規制	3次規制	2次規制	3次規制
機体寸法	G　全長	mm	3,845	3,845	3,820	3,915
	H　全幅（最小/最大）	mm	1,400	1,300/1,500	1,400	1,380
	I　全高	mm	2,250	2,250	2,460	2,410
	排土板寸法 幅×高さ	mm	1,400×292	（1,300/1,500）×292	1,400×300	1,380×295
機械質量		kg	1,980	2,030	2,100	2,010

後方小旋回ミニショベル　3tクラス

SK27SR-5

U-30-5

■寸法・作業範囲図

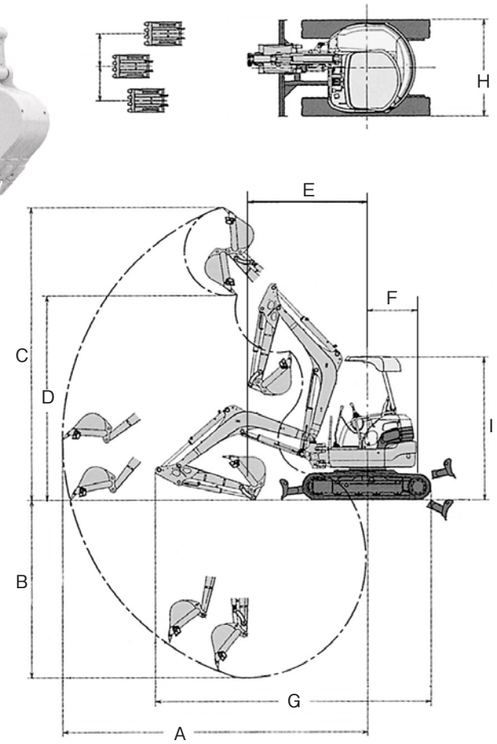

メーカー			コベルコ	クボタ	クボタ	コベルコ	コベルコ
型　式			SK27SR-5	U-30-3	U-30-5	SK30SR-3	SK30SR-5
標準バケット容量　新JIS		㎥	0.08	0.09	0.09	0.09	0.09
バケット幅（サイドカッター含む）		mm	500	480	480	500	500
掘削性能	A　最大掘削半径	mm	4,640	4,965	4,965	4,930	4,930
	B　最大掘削深さ	mm	2,540	2,880	2,880	2,810	2,810
	C　最大掘削高さ	mm	4,470	4,765	4,765	4,770	4,770
	D　最大ダンプ高さ	mm	3,170	3,325	3,325	3,360	3,360
	E　最小フロント旋回半径（スイング時）	mm	1,830（1,570）	1,950（1,560）	1,950（1,560）	1,920（1,590）	1,920（1,590）
	F　後端旋回半径	mm	750	790	790	775	775
	ブームスイング角度左/右	度	60/55	70/50	70/50	70/60	70/60
	最大掘削力	kN	22	26.5	26.5	27.4	27.4
燃料タンク容量		ℓ	28	40	40	38	38
低騒音型指定			超低騒音	超低騒音	超低騒音	超低騒音	超低騒音
排出ガス対策			3次規制	2次規制	オフロード法	2次規制	オフロード法
機体寸法	G　全長	mm	4,130	4,485	4,485	4,390	4,470
	H　全幅	mm	1,500	1,550	1,550	1,550	1,550
	I　全高	mm	2,500	2,350	2,350	2,570	2,570
	排土板寸法 幅×高さ	mm	1,500×300	1,550×335	1,550×335	1,550×345	1,550×345
機械質量		kg	2,620	2,990	3,110	3,110	3,140

後方小旋回油圧ショベル　4t・5.5tクラス

SK40SR-3

U-55-6

■寸法・作業範囲図

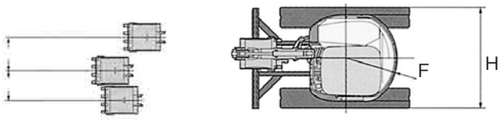

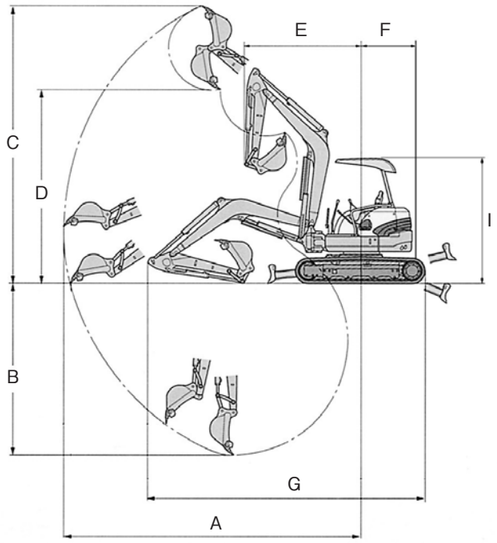

メーカー			クボタ	クボタ	クボタ	コベルコ	クボタ
型　式			U-40-3	U-40-5	U-40-6	SK40SR-3	U-55-6
標準バケット容量　新JIS		㎥	0.14	0.14	0.14	0.14	0.16
バケット幅(サイドカッター含む)		mm	600	600	600	600	650
掘削性能	A 最大掘削半径	mm	5,755	5,755	5,850	5,660	6,100
	B 最大掘削深さ	mm	3,350	3,350	3,385	3,390	3,630
	C 最大掘削高さ	mm	5,430	5,430	5,465	5,490	5,665
	D 最大ダンプ高さ	mm	3,800	3,800	3,800	3,910	4,005
	E 最小フロント旋回半径(スイング時)	mm	2,310(1,825)	2,310(1,825)	2,390(1,960)	2,100(1,740)	2,460(2,020)
	F 後端旋回半径	mm	990	990	990	980	1,040
	ブームスイング角度左/右	度	75/48	70/50	70/55	70/60	70/45
	最大掘削力	kN	31.8	31.8	33.0	35.3	42.3
燃料タンク容量		ℓ	64	64	68	53	68
低騒音型指定			超低騒音	超低騒音	超低騒音	超低騒音	超低騒音
排出ガス対策			2次規制	オフロード法	オフロード法	2次規制	オフロード法
機体寸法	G 全長	mm	5,340	5,340	5,315	5,000	5,500
	H 全幅	mm	1,960	1,960	1,960	1,960	1,960
	I 全高	mm	2,455	2,455	2,490	2,600	2,490
	排土板寸法 幅×高さ	mm	1,960×360	1,960×360	1,960×405	1,960×345	1,960×405
機械質量		kg	4,030	4,030	4,440	4,300	5,130

後方小旋回油圧ショベル　7tクラス

SK70SR-2

SK75SR-3

■寸法・作業範囲図

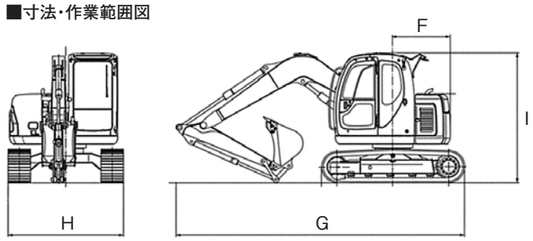

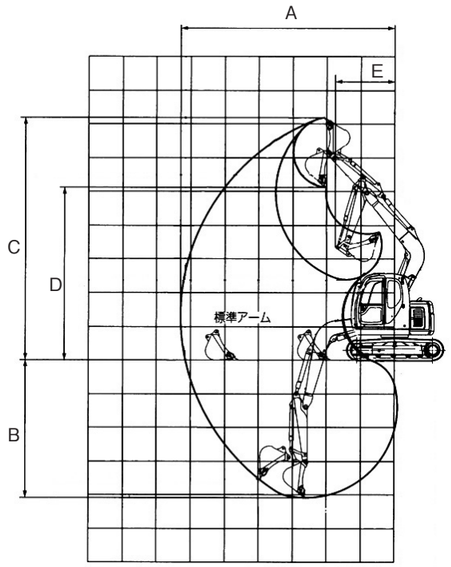

メーカー			コベルコ	コベルコ	コベルコ
型　式			SK70SR-1	SK70SR-2	SK75SR-3
標準バケット容量　新JIS(旧JIS)		㎥	0.28(0.25)	0.28(0.25)	0.28(0.25)
バケット幅(サイドカッター含む)		mm	750	750	750
掘削性能	A 最大掘削半径	mm	6,310	6,460	6,480
	B 最大掘削深さ	mm	4,100	4,160	4,160
	C 最大掘削高さ	mm	7,180	7,390	7,410
	D 最大ダンプ高さ	mm	5,120	5,330	5,340
	E 最小フロント旋回半径	mm	1,750	1,760	1,710
	F 後端旋回半径	mm	1,160	1,290	1,290
	最大掘削力	kN	52.9	52.7	52.7
燃料タンク容量		ℓ	85	120	120
低騒音型指定			低騒音	超低騒音	超低騒音
排出ガス対策			2次規制	オフロード法	オフロード法
機体寸法	G 全長	mm	5,780	5,940	5,830
	H 全幅	mm	2,320	2,320	2,300
	I 全高	mm	2,600	2,740	2,550
	排土板寸法 幅×高さ	mm	2,320×470	2,320×460	2,300×460
機械質量		kg	6,700	7,570	7,440

電気電力機械
空気機械 油圧機械
基礎機械
土木 建設機械
運搬機械
車輌
舗装機械
高所 作業車
揚水 洗浄機械
コンクリート機械
電動工具
荷揚げ 荷締め機械
環境保全機器
居住設備
事務所 用品
季節商品
工事用 安全機材
その他

電気電力機械
空気機械 油圧機械
基礎機械
土木 建設機械
運搬機械
車輌
舗装機械
高所 作業車
揚水 洗浄機械
コンクリート機械
電動工具
荷揚げ 荷締め機械
環境保全 機器
居住設備
事務所 用品
季節商品
工事用 安全機材
その他

後方小旋回油圧ショベル　12～23tクラス

PC138US-8

■寸法・作業範囲図

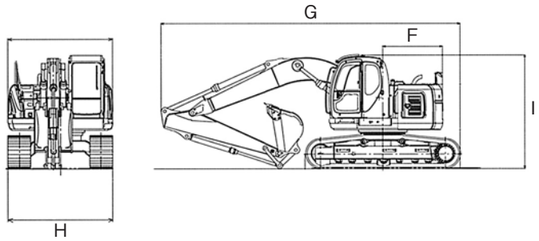

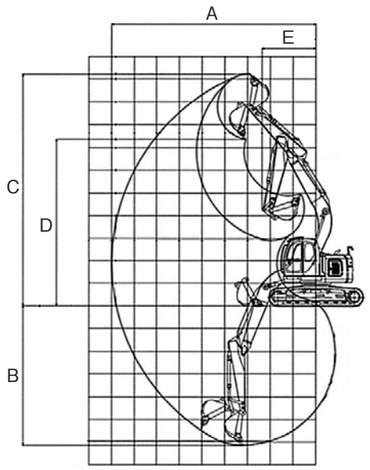

SK225SR

メーカー			コベルコ	コベルコ	コベルコ	コマツ	コベルコ
型　式			SK115SR-1	SK135SR-1	SK135SR-2	PC138US-8	SK225SR
標準バケット容量　新JIS(旧JIS)		㎥	0.45(0.4)	0.5(0.45)	0.5(0.45)	0.5(0.45)	0.8(0.7)
バケット幅(サイドカッター含む)		mm	950	1,000	1,000	979	1,160
掘削性能	A 最大掘削半径	mm	7,710	8,340	8,340	8,300	9,710
	B 最大掘削深さ	mm	5,060	5,520	5,520	5,480	6,590
	C 最大掘削高さ	mm	8,160	8,630	9,190	9,340	10,570
	D 最大ダンプ高さ	mm	5,780	6,200	6,740	6,840	7,700
	E 最小フロント旋回半径	mm	2,330	2,380	2,000	1,980	2,340
	F 後端旋回半径	mm	1,385	1,425	1,490	1,480	1,680
	最大掘削力	kN	85.5	88.2	90.1	93	120
燃料タンク容量		ℓ	168	168	200	200	300
低騒音型指定			低騒音	低騒音	超低騒音	超低騒音	超低騒音
排出ガス対策			2次規制	2次規制	オフロード法	オフロード法	オフロード法
機体寸法	G 全長	mm	6,800	7,360	7,410	7,260	8,690
	H 全幅	mm	2,490	2,490	2,490	2,490	3,000
	I 全高	mm	2,740	2,740	2,820	2,850	3,110
機械質量		kg	11,800	13,400	13,800	13,400	22,300

超小旋回ミニショベル　1t・1.5tクラス

車幅内で全旋回可能。
宅地内の路地や庭先の
下水配管・浄化槽工事に。

B1U

RX153S

■寸法・作業範囲図

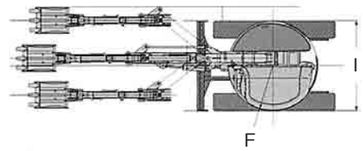

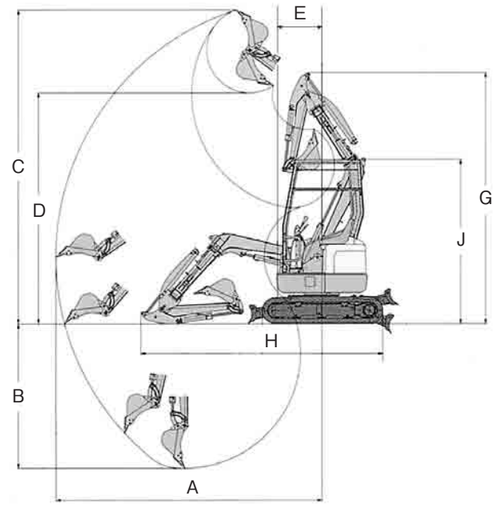

メーカー			ヤンマー	クボタ
型　式			B1U	RX153S
標準バケット容量　新JIS		㎥	0.022	0.036
バケット幅(サイドカッター含む)		mm	350	400
掘削性能	A 最大掘削半径	mm	2,880	3,480
	B 最大掘削深さ	mm	1,750	1,935
	C 最大掘削高さ	mm	3,550	4,040
	D 最大ダンプ高さ	mm	2,740	2,960
	E 最小フロント旋回半径	mm	500	620
	F 後端旋回半径	mm	500	620
	G 最小旋回時高さ	mm	2,350	3,270
	ブームオフセット左/右	mm	545/190	560/475
	最大掘削力	kN	11.8	13
燃料タンク容量		ℓ	9.5	17.5
低騒音型指定			超低騒音	超低騒音
排出ガス対策			——	3次規制
機体寸法	H 全長	mm	2,730	3,180
	I 全幅(最小/最大)	mm	1,000	990/1,240
	J 全高	mm	1,970	2,215
	排土板寸法 幅×高さ	mm	1,000×220	(990/1,240)×260
機械質量		kg	980	1,580

超小旋回ミニショベル　2t・3tクラス

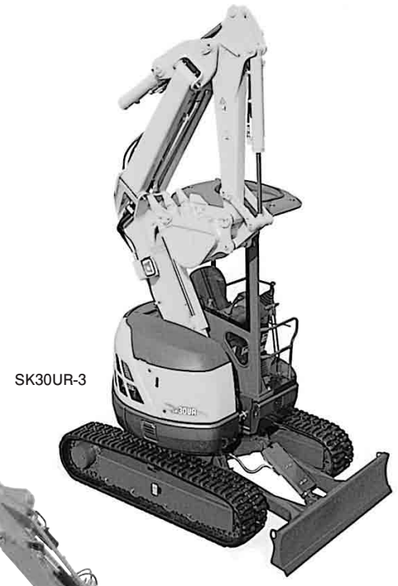

SK30UR-3

■寸法・作業範囲図

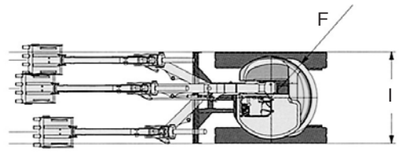

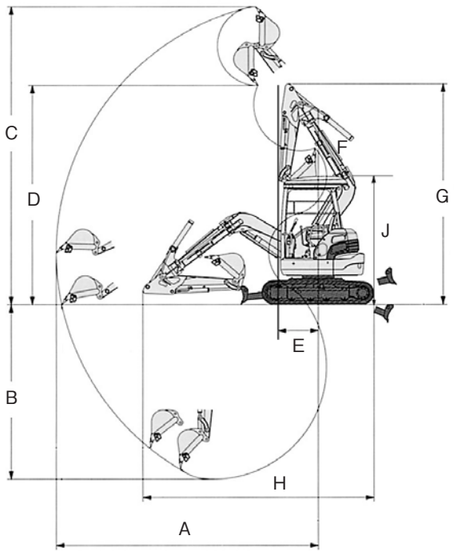

RX305

メーカー			クボタ	クボタ	クボタ	コベルコ
型　式			RX202	RX303	RX305	SK30UR-3
標準バケット容量　新JIS		㎥	0.052	0.09	0.09	0.07
バケット幅(サイドカッター含む)		mm	450	480	480	450
掘削性能	A　最大掘削半径	mm	3,865	4,510	4,510	4,530
	B　最大掘削深さ	mm	2,245	2,870	2,870	2,880
	C　最大掘削高さ	mm	4,650	5,220	5,220	5,190
	D　最大ダンプ高さ	mm	3,500	3,780	3,780	3,830
	E　最小フロント旋回半径	mm	690	770	770	830
	F　後端旋回半径	mm	690	770	770	775
	G　最小旋回時高さ	mm	3,645	3,890	3,890	3,890
	ブームオフセット左/右	mm	640/500	800/505	800/505	835/455
	最大掘削力	kN	16	27	27	27.3
燃料タンク容量		ℓ	27	40	40	34
低騒音型指定			超低騒音	超低騒音	超低騒音	超低騒音
排出ガス対策			1次規制	2次規制	オフロード法	2次規制
機体寸法	H　全長	mm	3,665	4,140	4,140	4,460
	I　全幅	mm	1,400	1,550	1,550	1,550
	J　全高	mm	2,255	2,370	2,370	2,490
	排土板寸法 幅×高さ	mm	1,400×317	1,550×335	1,550×335	1,550×350
機械質量		kg	1,940	2,950	2,950	3,030

超小旋回油圧ショベル　4t・5tクラス

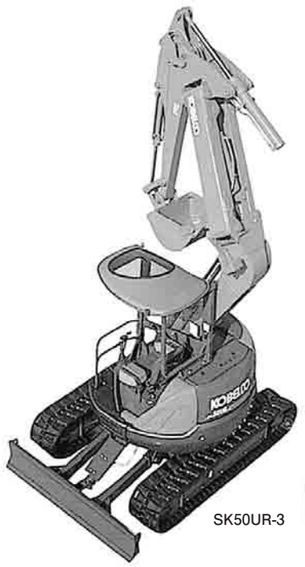

SK50UR-3

■寸法・作業範囲図

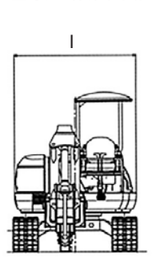

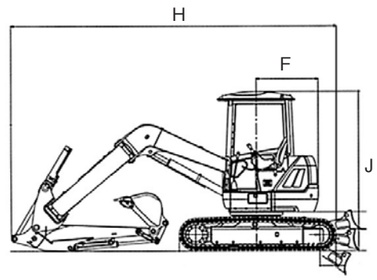

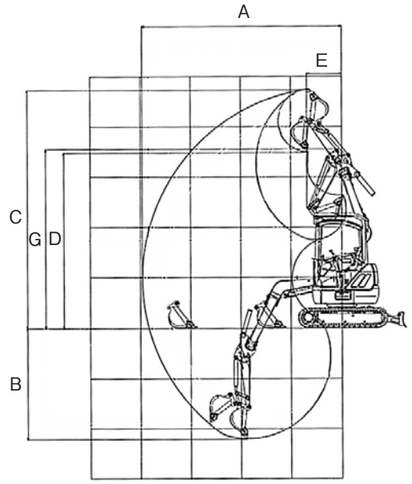

RX503

メーカー			クボタ	クボタ	コベルコ
型　式			RX405	RX503	SK50UR-3
標準バケット容量　新JIS		㎥	0.11	0.22	0.16
バケット幅(サイドカッター含む)		mm	600	680	700
掘削性能	A　最大掘削半径	mm	4,850	5,695	5,810
	B　最大掘削深さ	mm	3,240	4,035	4,180
	C　最大掘削高さ	mm	5,510	6,380	6,470
	D　最大ダンプ高さ	mm	4,060	4,690	4,910
	E　最小フロント旋回半径	mm	850	1,000	1,000
	F　後端旋回半径	mm	850	1,000	980
	G　最小旋回時高さ	mm	4,090	4,930	5,070
	ブームオフセット左/右	mm	810/530	930/750	925/795
	最大掘削力	kN	27.6	36.4	35.4
燃料タンク容量		ℓ	40	64	53
低騒音型指定			超低騒音	超低騒音	超低騒音
排出ガス対策			オフロード法	2次規制	2次規制
機体寸法	H　全長	mm	4,280	5,150	5,500
	I　全幅	mm	1,700	2,000	1,960
	J　全高	mm	2,370	2,520	2,540
	排土板寸法 幅×高さ	mm	1,700×335	2,000×360	1,960×345
機械質量		kg	3,500	5,100	5,100

移動式クレーン仕様油圧ショベル　3～5tクラス

「掘削」「クレーン」作業を安全に1台2役

U-30-5CR

■作業範囲図

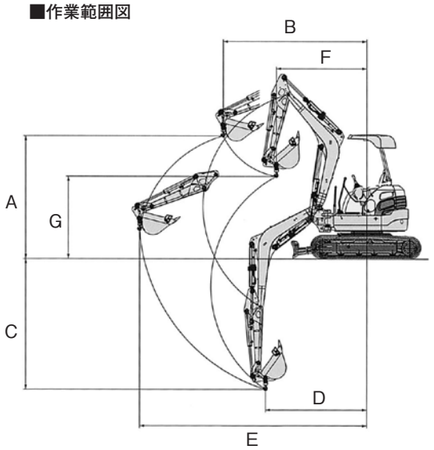

■フック収納時

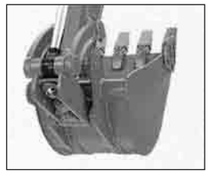

メーカー			クボタ	クボタ	コベルコ	コベルコ
型　式			U-30-3CR	U-30-5CR	SK40SR	SK50UR
標準バケット容量　新JIS		㎥	0.09	0.09	0.13	0.16
吊上能力	最大能力	t×m	0.6×2.1	0.9×2.0	1.00×2.5	0.94×2
	最小半径時	t×m	0.6×1.71	0.9×1.71	1.00×1.67	0.94×0.63
	最大半径時	t×m	0.24×4.3	0.24×4.3	0.33×4.88	0.32×5.17
掘削性能	A 最大吊り高さ	mm	2,330	2,330	3,450	4,400
	B 同上時作業半径	mm	2,720	2,720	3,100	2,550
	C 最大吊り深さ	mm	2,475	2,475	3,000	3,800
	D 同上時作業半径	mm	1,915	1,915	1,810	1,860
	E 最大作業半径	mm	4,310	4,310	4,880	5,090
	F 最小作業半径	mm	1,715	1,715	1,670	635
	G 同上時吊り高さ	mm	1,565	1,565	1,940	2,370
燃料タンク容量		ℓ	40	40	53	53
低騒音型指定			超低騒音	超低騒音	超低騒音	超低騒音
排出ガス対策			2次規制	オフロード法	2次規制	2次規制
機体寸法	全長	mm	4,485	4,485	5,000	5,500
	全幅	mm	1,550	1,550	1,960	1,960
	全高	mm	2,350	2,350	2,600	2,540
	排土板寸法 幅×高さ	mm	1,550×335	1,550×335	1,960×345	1,960×345
機械質量		kg	2,990	2,990	4,060	5,100

1. 作業半径とは、油圧ショベルの旋回中心より、吊り上げ荷重の重心までの水平距離をいいます。
2. 定格総荷重は、水平堅土上、定置荷役における値で、転倒荷重の78%以内および移動式クレーン構造規格で定める前方安定度1.15以上を満足する値です。
3. 実際に吊り上げることの出来る荷重は、定格総荷重からフックや玉掛ロープなどのつり具の質量を引いた値になります。
4. 支保工の組立や矢板の引抜など、定格総荷重を超える無理な作業は絶対に行わないで下さい。
5. クレーン作業は、水平堅土上で行ってください。吊り荷走行は原則として禁止されています。横引きは、絶対に行わないで下さい。

移動式クレーン仕様油圧ショベル　7～23tクラス

SK200-8

労働安全衛生法の移動式クレーン構造規格
日本クレーン協会（JCA）規格「JCAS2205-98」
さらにクレーン等安全規則に適合。

下記の安全装置を装備しております。
1、アーム・ブーム落下防止装置
2、過負荷防止・警報装置
3、玉掛ワイヤ外れ止め付きフック装備

■作業範囲図

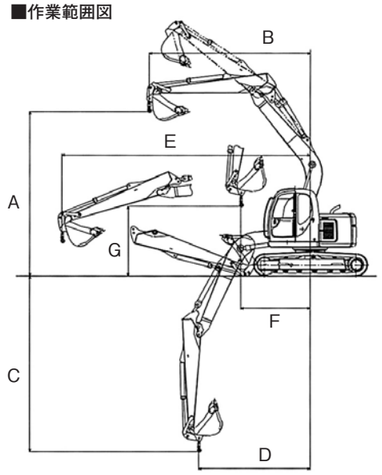

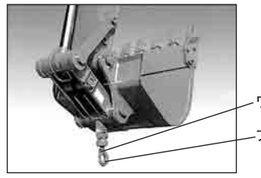

メーカー			コベルコ	コベルコ	コベルコ	コマツ	コベルコ	コベルコ
型　式			SK75SR-3	SK115SR	SK135SR-3	PC138US-8	SK200-8	SK225SR
標準バケット容量　新JIS		㎥	0.28	0.45	0.5	0.5	0.8	0.8
吊上能力	最大能力	t×m	1.7×2.5	2.9×2.5	2.9×3.5	2.9×3.5	2.9×6	2.9×5.5
	最小半径時	t×m	1.7×2.5	2.9×1.87	2.9×1.52	2.9×1.60	2.9×2.9	2.9×2.5
	最大半径時	t×m	0.6×5.57	0.8×6.68	0.8×7.32	1.2×7.27	1.8×8.6	1.7×8.5
掘削性能	A 最大吊り高さ	mm	4,180	4,850	5,520	5,070	6,350	6,310
	B 同上時作業半径	mm	2,600	4,010	3,800	3,390	6,070	4,670
	C 最大吊り深さ	mm	3,000	4,540	4,900	4,610	5,900	5,820
	D 同上時作業半径	mm	3,260	3,170	3,180	3,720	3,970	3,980
	E 最大作業半径	mm	5,570	6,680	7,320	7,270	8,660	8,500
	F 最小作業半径	mm	2,500	1,870	1,520	1,600	2,820	2,500
	G 同上時吊り高さ	mm	3,940	2,640	3,150	3,030	3,110	3,870
燃料タンク容量		ℓ	120	168	200	200	370	300
低騒音型指定			超低騒音	低騒音	超低騒音	超低騒音	超低騒音	超低騒音
排出ガス対策			オフロード法	2次規制	オフロード法	オフロード法	オフロード法	オフロード法
機体寸法	全長	mm	5,830	6,800	7,410	7,260	9,450	8,690
	全幅	mm	2,300	2,490	2,490	2,490	2,800	3,000
	全高	mm	2,550	2,740	2,820	2,850	2,980	3,110
	排土板寸法 幅×高さ	mm	2,300×460	——	——	——	——	——
機械質量		kg	7,440	11,800	13,800	13,400	19,700	22,300

1. 作業半径とは、油圧ショベルの旋回中心より、吊り上げ荷重の重心までの水平距離をいいます。
2. 定格総荷重は、水平堅土上、定置荷役における値で、転倒荷重の78%以内および移動式クレーン構造規格で定める前方安定度1.15以上を満足する値です。
3. 実際に吊り上げることの出来る荷重は、定格総荷重からフックや玉掛ロープなどのつり具の質量を引いた値になります。
4. 支保工の組立や矢板の引抜など、定格総荷重を超える無理な作業は絶対に行わないで下さい。
5. クレーン作業は、水平堅土上で行ってください。吊り荷走行は原則として禁止されています。横引きは、絶対に行わないで下さい。

サブクロー（解体用下あご付ミニショベル）

**通常の油圧ショベルのバケット（上アゴ）に
シリンダー式の下アゴが付いており
バケット（上アゴ）とは別系統で作動します。**

SK30SR-5

■寸法・作業範囲図

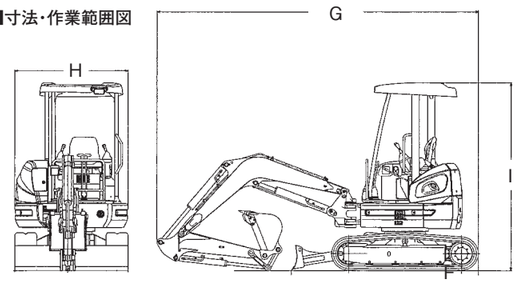

メーカー			コベルコ
型　式			SK30SR-5
標準バケット容量　新JIS		㎥	0.09
バケット幅（サイドカッター含む）		mm	500
掘削性能	A 最大掘削半径	mm	4,930
	B 最大掘削深さ	mm	2,810
	C 最大掘削高さ	mm	4,770
	D 最大ダンプ高さ	mm	3,360
	E 最小フロント旋回半径（スイング時）	mm	1,920（1,590）
	F 後端旋回半径	mm	775
	ブームスイング角度左/右	度	70/60
	最大掘削力	kN	27.4
燃料タンク容量		ℓ	38
低騒音型指定			超低騒音
排出ガス対策			オフロード法
機体寸法	G 全長	mm	4,470
	H 全幅	mm	1,550
	I 全高	mm	2,570
	排土板寸法 幅×高さ	mm	1,550×345
機械質量		kg	3,110

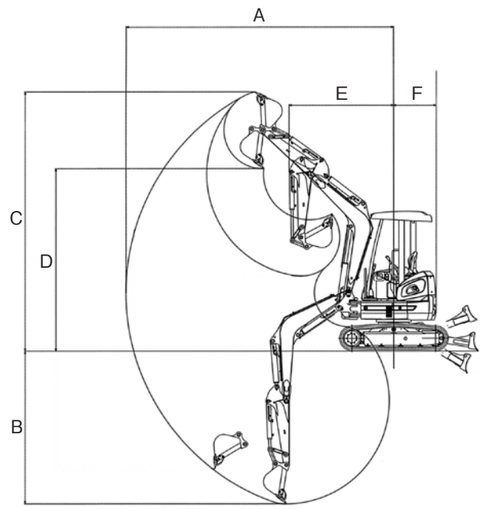

アタッチメント　油圧ブレーカー　0.8～20t

TNB-2M

TNB-14E

適応機種クラス		0.8t	1.5～2t	3t	4t	7t	12t	20t
メーカー		東空販売	東空販売	東空販売	東空販売	東空販売	東空販売	東空販売
型　式		TNB-08M	TNB-2M	TNB-3M	TNB-5M	TNB-6E	TNB-7E	TNB-14E
打撃数	vpm	930～1,300	600～1,150	550～1,000	550～1,000	550～1,000	450～700	460～600
チゼル直径	mm	40	50	58	75	95	115	135
全長（チゼル含む）	mm	896	1,006	1,151	1,345	1,476	1,764	2,190
総重量（ブラケット含む）	kg	56	94	164	291	391	903	1,550

アタッチメント　静音型油圧ブレーカー　3～20t

こんな現場に最適です。

病院、学校などの公共施設の改修現場
民家付近の土木工事
オフィス街の作業現場
騒音、振動の環境規制地域の現場

現場周辺から騒音の苦情が減少することで
工事計画変更のリスクが軽減され工事コストの削減に

適応機種クラス		3t	4t	7t	12t	20t
メーカー		東空販売	東空販売	東空販売	東空販売	東空販売
型　式		TNB-3M-US	TNB-4M-US	TNB-6M-US	TNB-7J-US	TNB-151LU-US
打撃数	vpm	550～1,000	580～1,060	600～1,050	450～720	490～630
チゼル直径	mm	58	64	75	105	135
全長（チゼル含む）	mm	1,214	1,292	1,454	1,894	2,394
総重量（ブラケット含む）	kg	240	290	395	950	1,850

アタッチメント　つかみ機　2～12t

木材等の積み込み作業に。

■寸法図

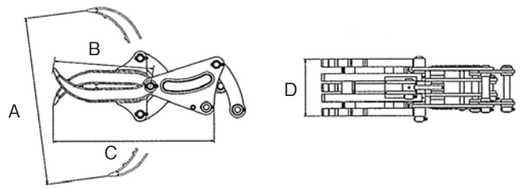

適応機種クラス			2t	3t	4t	7t	12t
メーカー			東空販売	東空販売	東空販売	東空販売	東空販売
型　式			TFV-10	TFZ35	TFZ55	TFZ70	TFZ120
機体寸法	A 最大開口幅	mm	1,050	1,060	1,500	1,560	1,970
	B 爪長さ	mm	620	650	800	945	1,135
	C 全長	mm	1,020	1,050	1,095	1,300	1,600
	D 爪幅	mm	334	450	530	570	670
本体重量		kg	160	134	170	272	420

アタッチメント　つかみ機（油圧チルト式）

●チルト（上45°下75°首振り）機能と開閉機能を有する油圧シリンダー内蔵型

■寸法図

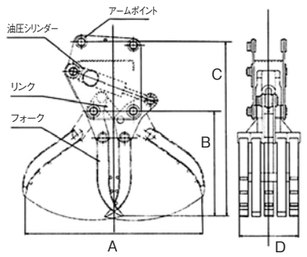

適応機種クラス			20t
メーカー			松本製作所
型　式			MT-200
機体寸法	A 最大開口幅	mm	2,340
	B 爪長さ	mm	1,365
	C 全長	mm	2,075
	D 爪幅	mm	1,365
本体重量		kg	1,150

アタッチメント　ミニクラッシャー　1.5～3t

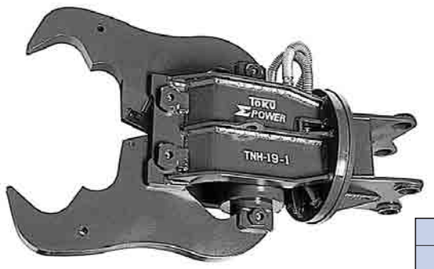

■寸法図

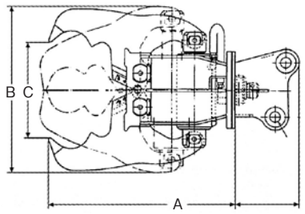

ブレーカーを使えない現場で、
低騒音で室内の解体に。

適応機種クラス			1.5t	2t	3t
メーカー			NPK	東空販売	東空販売
型　式			X-1	TNB-17-1	TNH-18-1
先端破壊力		t	24	21	22
旋回角度			360度フリー	360度フリー	360度フリー
機体寸法	A 全長	mm	842	865	1,192
	B 機体幅	mm	560	560	640
	C 最大開口幅	mm	260	280	350
本体重量		kg	113	95	185

アタッチメント　油圧バイブロ　6t・10t

LHV-04

軽量矢板板などの
打ち込み・引き抜きに。

■寸法図

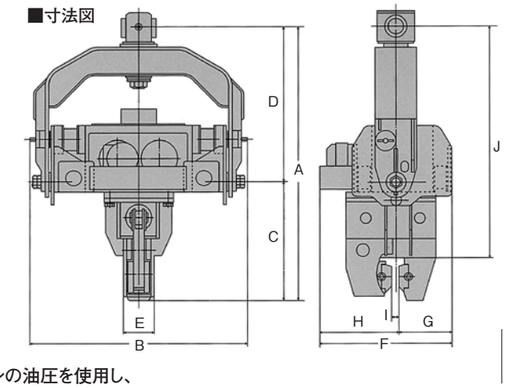

特長

1、動力は、ベースマシンの油圧を使用し、
　クレーン、発電機が要らない省エネタイプ。
2、杭の打ち込み方向を自由自在に設定。
3、単独で吊り込みから打ち込み、引き抜き、
　倒しをすべて処理。
4、運転席からリモコンで操作可能。
5、路地や農道などの狭い場所でも作業可能。

適用機種クラス		6t	10t
メーカー		トーメン	トーメン
型　式		LHV-025	LHV-04
振動数	vpm	1,800～2,200	
起振力	t	4.1～6.1	6.3～9.4
杭長の目安		約3.5mまで	約5mまで
バイブロ本体重量	kg	490	890
エクステンションアーム重量	kg	120	200

■寸法　(mm)

	LHV-025	LHV-04
A	1,406	1,607
B	950	1,120
C	640	731
D	766	876
E	124	160
F	568	716
G	230	298
H	338	418
I	35	40
J	1,148	1,282

アタッチメント　その他

細掘バケット

法面バケット

スケルトンバケット

ミキシングフォーク

大割クラッシャー

小割クラッシャー

エクステンションアーム

※この他のアタッチメントや詳しい仕様についてはお問合せ下さい。

ブルドーザー　3t・6tクラス

造成、圃場の整地等に。

D21A

D21P

■寸法図

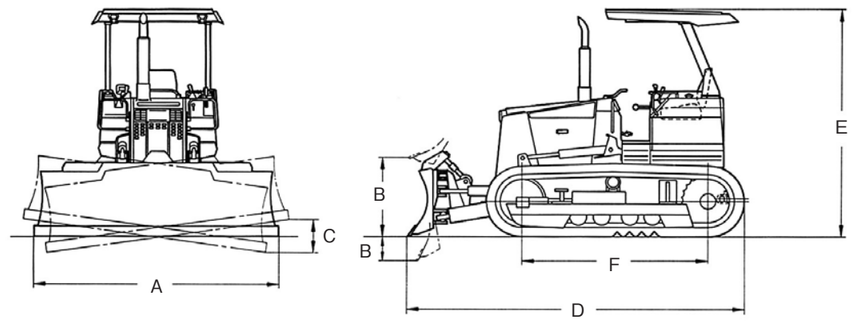

呼　称			3t	3t	6t	6t
メーカー			コマツ	コマツ	コマツ	コマツ
型　式			D21A	D21P	D31A	D31P
シュー形状			乾地鉄	湿地鉄	乾地鉄	湿地鉄
けん引力		kN	44.3	43.9	88.4	87.9
接地圧		kPa	38.2	24.6	49	25.5
ブレード寸法	A ブレード幅	mm	2,170	2,560	2,415	2,875
	ブレード高さ	mm	590	590	840	790
	B 最大上昇量/下降量	mm	790/385	850/325	865/370	935/300
	C チルト量	mm	250	280	350	420
	アングル角度	度	25	25	25	25
燃料タンク容量		ℓ	60	60	118	118
低騒音型指定			低騒音	低騒音	——	——
排出ガス対策			1次/2次規制	1次/2次規制	1次規制	1次規制
機体寸法	D 全長	mm	3,365	3,350	3,840	3,940
	全幅(本体)	mm	1,610	2,000	1,790	2,250
	E 全高	mm	2,450	2,475	2,715	2,735
	F 接地長	mm	1,685	1,685	1,880	2,185
	最低地上高	mm	295	355	315	380
機械質量		kg	3,940	4,320	6,260	6,930

タイヤショベル(ホイールローダ)　2tクラス

残土などの積込作業に。

RA401

R430Z

■寸法図

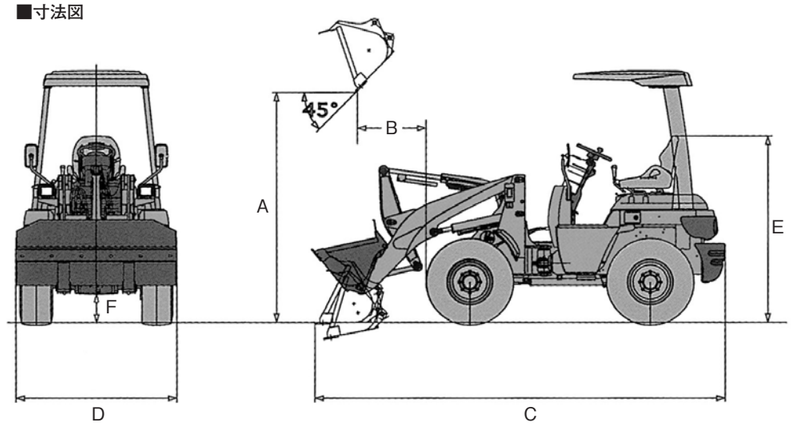

メーカー			クボタ	クボタ
型　式			RA401	R430Z
標準バケット容量(新JIS)		m³	0.4	0.4
常用荷重		kN	6.37	6.37
最大けん引力		kN	23.5	23.5
最小旋回半径		mm	3,630	3,630
バケット寸法	A ダンピングクリアランス	mm	2,165	2,265
	B ダンピングリーチ	mm	800	695
	掘削深さ	mm	170	170
	後傾角度/前傾角度	度	50/49	50/45
	最大掘起力	kN	34.8	34.8
燃料タンク容量		ℓ	54	54
低騒音型指定			低騒音	超低騒音
排出ガス対策			1次規制	オフロード法
機体寸法	C 全長	mm	4,035	4,060
	D 全幅	mm	1,580	1,580
	E 全高	mm	1,745	2,490
	F 最低地上高	mm	280	280
機械質量		kg	2,500	2,510

タイヤショベル（スキッドステアローダ） 2tクラス

農畜産・造園・土木・除雪等の積込・運搬作業。その場で旋回可能。

4SDK6

■寸法図

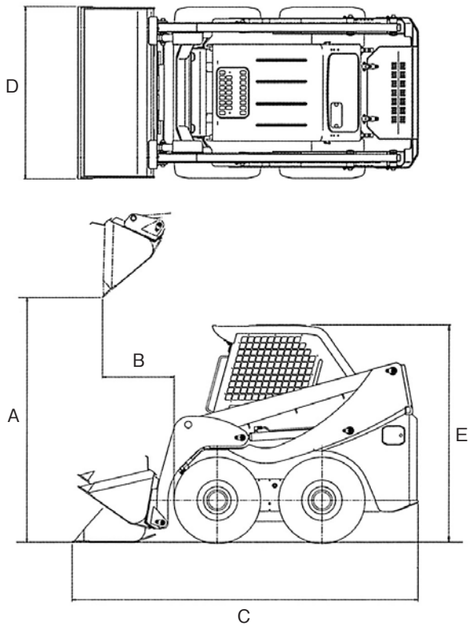

メーカー		トヨタ
型　式		4SDK6
標準バケット容量（新JIS）	㎥	0.28
最大荷重	kg	650
最大けん引力	kN	19.5
最小旋回半径	mm	2,120
バケット　A ダンピングクリアランス	mm	2,220
バケット　B ダンピングリーチ	mm	440
バケット　後傾角度/前傾角度	度	45/34
燃料タンク容量	ℓ	52
低騒音型指定		低騒音
排出ガス対策		1次規制
機体寸法　C 全長	mm	3,005
機体寸法　D 全幅	mm	1,520
機体寸法　E 全高	mm	1,925
機体寸法　最低地上高	mm	185
機械質量	kg	2,240

敷鉄板・ゴムマット・安全敷板

敷鉄板

軟弱地での搬入路に

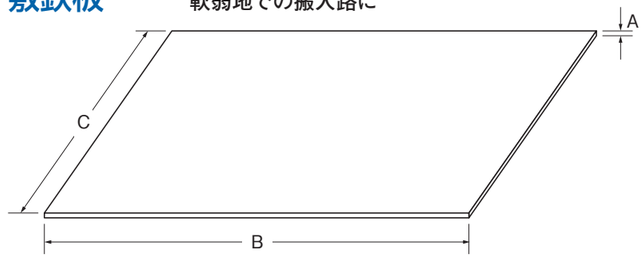

呼　称		3×6	4×8	5×10
A 厚さ	mm	25	25	25
B 長さ	mm	1,800	2,400	3,000
C 幅	mm	900	1,200	1,500
重量	kg	328	583	911

※若干の寸法の誤差があります。

ゴムマット

舗装などの養生に

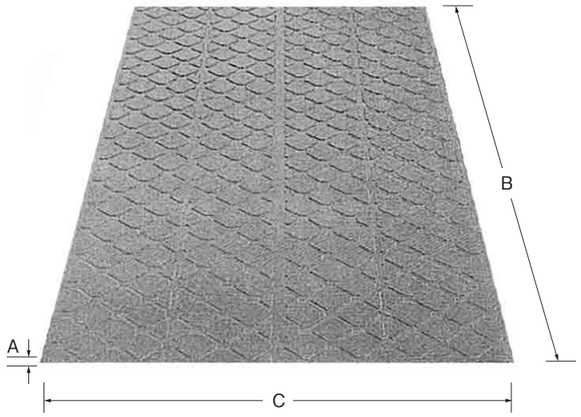

A 厚さ	mm	10	18
B 長さ	mm	2,000	2,000
C 幅	mm	1,000	1,000
重量	kg	24	42

安全敷板（タフマット）

軽量（40kg）なので、運搬が容易に
スリップ事故防止の滑り止め山付

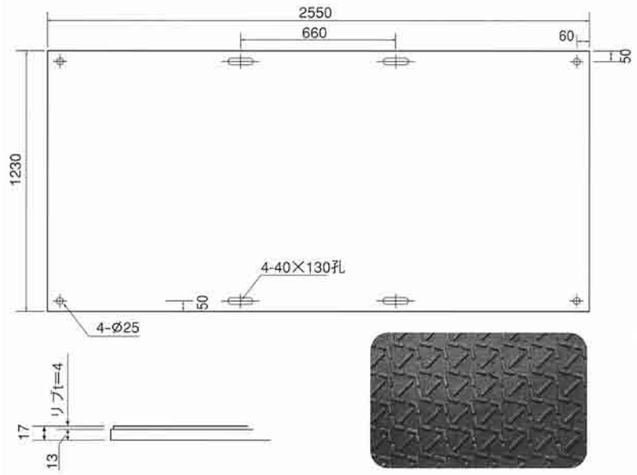

厚さ	mm	13
長さ	mm	2,550
幅	mm	1,230
重量	kg	40
耐荷重	t	最大車両重量80

※クレーンのアウトリガー用敷板・ブリッジ・
穴のふたとして使用できません。